平成29年度東北中学校体育大会

第38回東北中学校サッカー大会結果
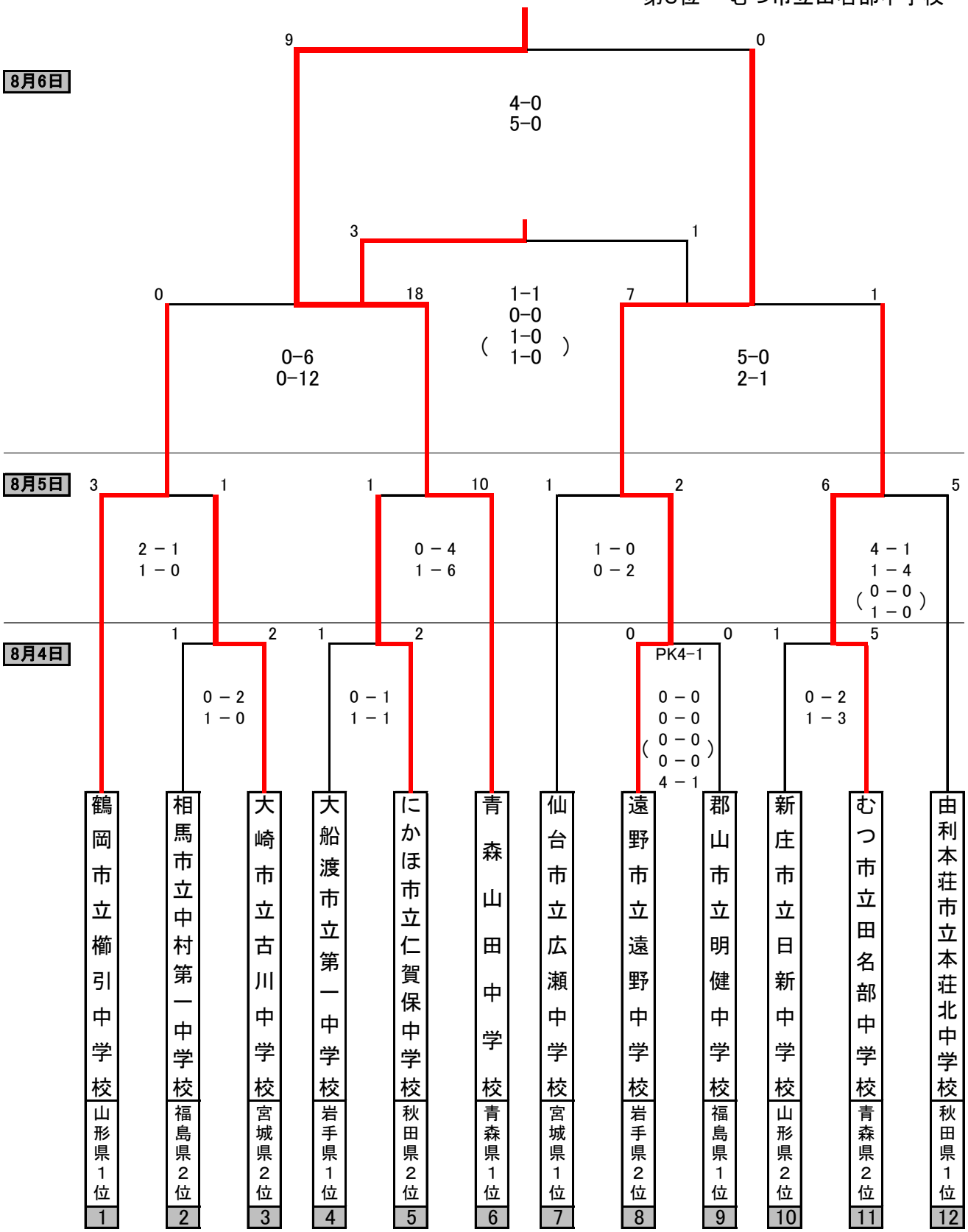
優勝　青森山田中学校
準優勝　遠野市立遠野中学校
第3位　鶴岡市立櫛引中学校
第3位　むつ市立田名部中学校