平成28年度　全国高等学校総合体育大会サッカー(女子)競技　組合せ

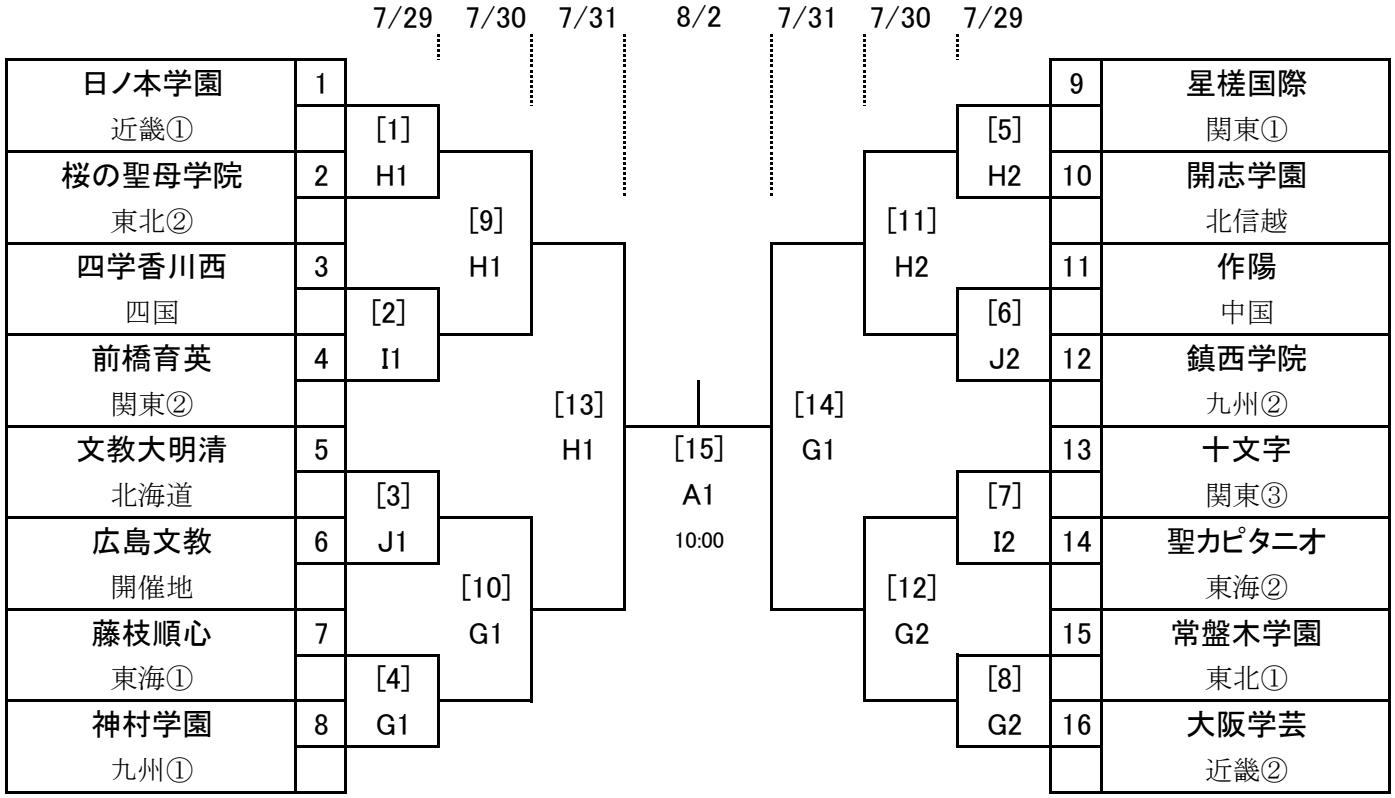

	学校名
北海道	文教大明清
東北①	常盤木学園
東北②	桜の聖母学院
関東①	星槎国際
関東②	前橋育英
関東③	十文字
北信越	開志学園
東海①	藤枝順心
東海②	聖カピタニオ
近畿①	日ノ本学園
近畿②	大阪学芸
中国	作陽
四国	四学香川西
九州①	神村学園
九州②	鎮西学院
開催地	広島文教

競技会場			1	2	準決		決勝
		7/28 木	7/29 金	7/30 土	7/31 日	8/1 月	8/2 火
A	エディオンスタジアム広島	開会式	・	・	・	休養日	1
G	広島県立びんご運動公園陸上競技場		2	2	1		・
H	福山市竹ヶ端運動公園陸上競技場		2	2	1		・
I	みよし運動公園陸上競技場		2	・	・		・
J	東広島運動公園陸上競技場		2	・	・		・
試合数	合計 15		8	4	2		1

区分	試合開始予定時間
1回戦	①10:00 ②12:00
2回戦	①10:00 ②12:00
準決勝	10:00
決勝	10:00